Cadre fonte grise pour tuyau PEHD 300 mm | Grille fonte grise | Tampon fonte grise | Boulon cuivre

#S-300

Diamètre nominal		
	Métrique	300 mm
	Impérial	12"

GRILLE
GS-300

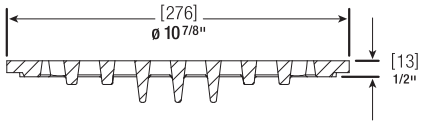



CADRE
S-300

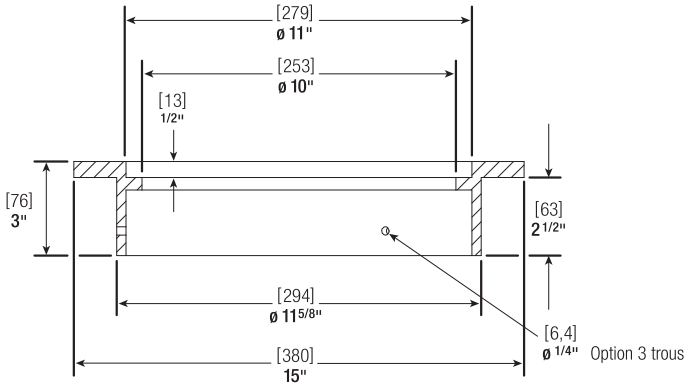

GRILLE
GS-300-B

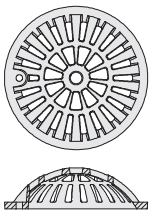

TAMPON
TS-300

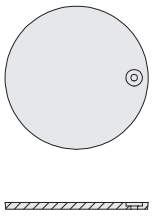

PRODUITS	GS-300	GS-300-B	TS-300	S-300
POIDS APPROX.	10 lbs / 5 kg	10 lbs / 5 kg	12 lbs / 6 kg	23 lbs / 10 kg
OUVERTURE LIBRE	30 po² / 194 cm²	45 po² / 290 cm²	—	—

FONDERIE LAROCHE | 19, rue de Chantal, Pont-Rouge QC G3H 3M4 **T** 418 873-2516 **F** 418 873-4669 **www.fonderielaroche.com**